MANUALE D'USO E MANUTENZIONE - *USER'S MANUAL*

code FL01 – FL02 – FL03 – FL04 – FL05 – FL05/RGB | FLEX LED STRIP 24Vdc

MADE IN P.R.C.

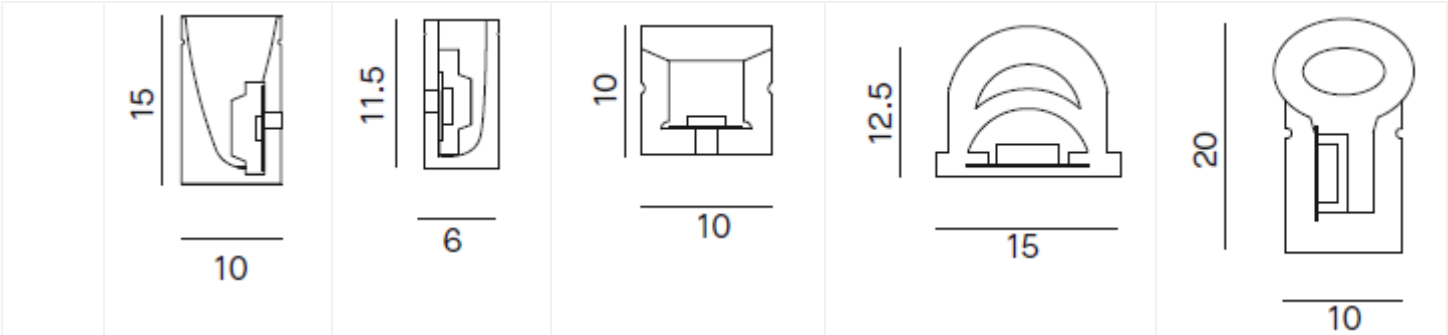

code	FL01	FL02	FL03	FL04	FL05	FL05/RGB
Watt	9.6W	11.5W	14.4W	11.5W	11.5W	11.5W
LED/m	84	120	140	180	120	60
IP	IP67	IP67	IP67	IP66	IP67	IP67
Cut every:	71.4mm	50mm	50mm	33.3mm	50mm	100mm
Max	5m	5m	5m	5m	5m	5m

Questo prodotto contiene una sorgente luminosa di classe di efficienza energetica: F
This product contains a light source of energy efficiency class: F

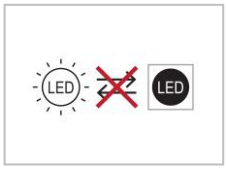

STRISCE LED NON ADATTE PER LA CALPESTABILITA' E CARRABILITA'	***FLEX STRIP, NO WALK-OVER AND NO DRIVE OVER***
ATTENZIONE: NON FISSARE IL PUNTO DI EMISSIONE DEI LED.	***CAUTION: DO NOT LOOK DIRECTLY AT LED EMISSION POINT.***
SORGENTE LUMINOSA LED NON SOSTITUIBILE.	***NOT REPLACEABLE LED LIGHT SOURCE.***

ATTENZIONE: la sicurezza dell'apparecchio è garantita solo con l'uso appropriato delle seguenti istruzioni; per cui è necessario conservarle.
L'APPARECCHIO DEVE ESSERE INSTALLATO SOLO DA PERSONALE QUALIFICATO. NEL RISPETTO DELLE NORME D'INSTALLAZIONE NAZIONALI(DM37/08).
L'AZIENDA DECLINA OGNI RESPONSABILITA' QUALORA L'INSTALLAZIONE NON AVVENGA SECONDO LE NORME VIGENTI. LASCIARE COPIA DI QUESTE ISTRUZIONI AL RESPONSABILE DELLA MANUTENZIONE.

CAUTION: *fitting safety can be guaranteed only if below instructions are followed properly. Therefore, they must be kept.*
THE FIXTURE MUST BE INSTALLED EXCLUSIVELY BY QUALIFIED PERSONNEL. THE COMPANY DENIES ANY LIABILITY IN CASE INSTALLATION IS NOT CARRIED OUT IN COMPLIANCE WITH CURRENT LAWS.
LEAVE COPY OF THESE INSTRUCTIONS TO MAINTENANCE PERSONNEL IN CHARGE.

TOGLIERE LA TENSIONE PRIMA DI EFFETTUARE QUALSIASI TIPO DI MANUTENZIONE E DURANTE LA PRIMA INSTALLAZIONE.

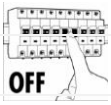

ENSURE THE POWER IS SWITCHED OFF BEFORE STARTING MAINTENANCE AND DURING THE FIRST INSTALLATION.

COLLEGAMENTO IN PARALLELO
CONNECTION IN PARALLEL

Gli apparecchi LED regolati in tensione a 24Vdc devono essere collegati in parallelo
LED fittings rated 24Vdc power supply must be connected in parallel

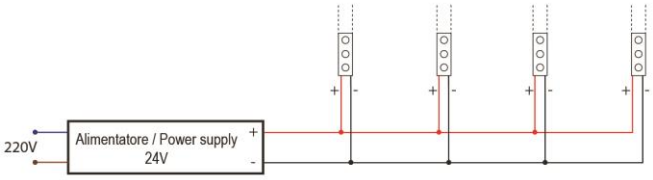

NON COLLEGARE I LED DIRETTAMENTE ALLA TENSIONE DI RETE / ***DO NOT CONNECT LEDs DIRECTLY TO 220V***

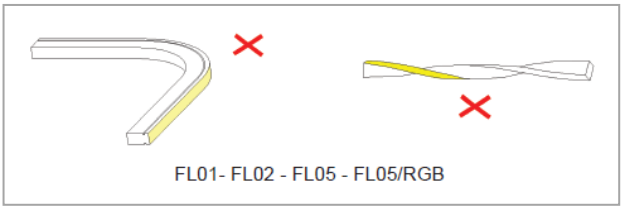

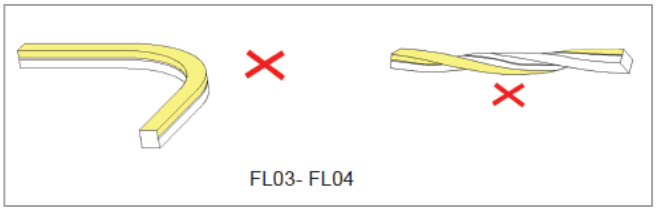

RAGGIO MINIMO DI CURVATURA / *MINIMUM CURVATURE RADIUS*

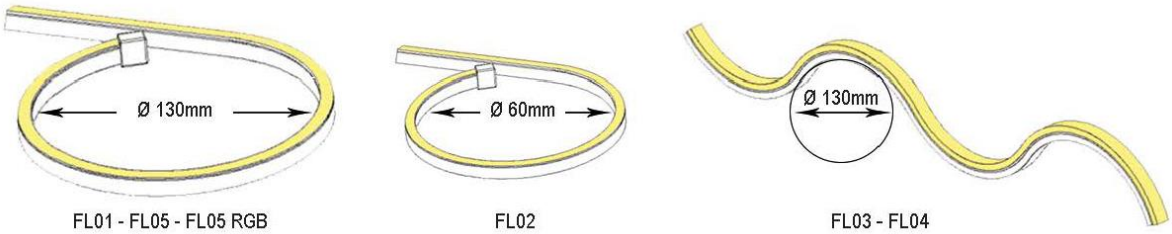

Istruzioni per il taglio di: **FL01-FL02-FL05-FL05/RGB**	*Instruction for cutting codes:* ***FL01-FL02-FL03-FL05-FL05/RGB***
Fase 1: Disporre la FL su di una superficie piana e misurare la lunghezza desiderata, considerando il passo del taglio in base alla tipologia di striscia FL (FL01 71.4mm, FL02/FL03/FL05 50mm), incidere il rivestimento in silicone con un taglierino (seguendo le linee di taglio prestampate sul silicone), su tutti e 4 i lati, stando attenti a non danneggiare il PCB all'interno.	***Step 1:*** *Put the FL on a flat surface and measure the length you want to obtain considering the flex model cut points (FL01 each 71.4mm, FL02/FL03/FL05 each 50mm), engrave the silicone on the four sides with a cutter (following the cut points on the flex), pay attention not to damage the PCB inside.*

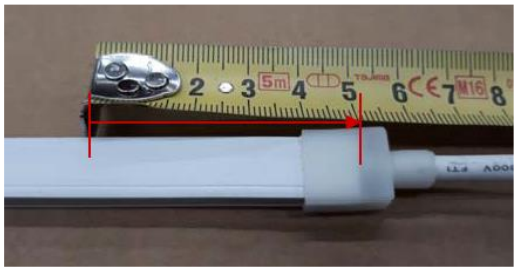

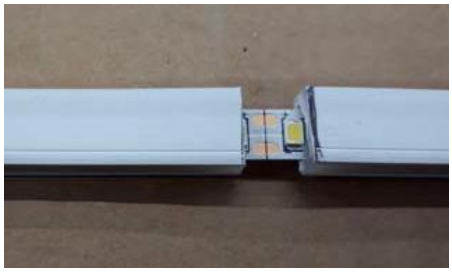

Fase 2: tagliare con le forbici il circuito interno come indicato nella foto, al centro della piazzola di connessione.	***Step 2:*** *cut the internal circuit with the scissors in correspondance of the cut point at the center of the weld point (see picture).*
Predisporre il nuovo cavo di alimentazione in dotazione con una spellatura di circa 5mm della guaina esterna e una spellatura di circa 1,5mm dei conduttori interni, successivamente stagnati con apposito utensile, come indicato nella foto. Procedere anche con la stagnatura delle piazzole di collegamento precedentemente tagliate.	*Keep supplies cable in the kit, keep the wires 5mm out from the sheath; strip and galvanise the wires for 1,5mm. Galvanize as well the conductor points on the circuit.*
prendere il tappo di testa predisposto per il passaggio del cavo indicato nella foto e predisporlo sul cavo di alimentazione	*Pass the cable into the silicon cable duct cap.*

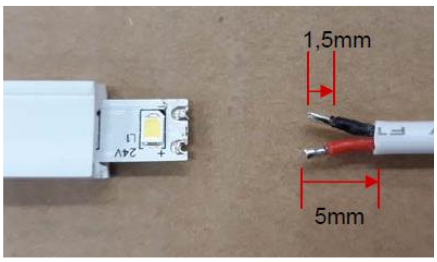

Fase 3: Effettuare la saldatura a stagno dei conduttori sulle relative piazzole contrassegnate con i simboli: + (positivo) conduttore Rosso, - (negativo) conduttore Nero. Mantenere lo spazio d'aria tra le piazzole.	***Step 3****: galvanise the wires on conductors, respect the polarity:* *+ (positive) red conductor, - (negative) black conductor.* *Keep the air gap between the two.*
Procedere alla resinatura della connessione elettrica, utilizzando un sigillante trasparente cristallino per PVC privo di primer o solventi. Depositare una quantità minima sul fondo del tappo di testa su entrambi i lati del cavo, in modo tale che si possa poi distribuire solo sul fondo e aderire alla guaina senza invadere o coprire il circuito interno. (circa 2mm di spessore di sigillante da entrambi i lati del cavo sono sufficienti).	*Proceed to connection sealing using a transparent seal from the crystalline aspect for PVC, without primer or solvent.* *Put a minimum quantity on the bottom of the cable duct on the two sides of the cable, so that the seal will not go over the internal circuit (2mm seal on the both sides is enough).*
Una volta predisposto il sigillante all'interno del tappo di testa, si può inserire la guaina al suo interno fino a far aderire la guaina stessa a circa 2mm dal fondo del tappo di testa, in modo tale che il sigillante aderirà alle due parti senza invadere il circuito led posto all'interno della guaina.	*Once prepared the seal into the cable duct, it is possible to insert the flex into it.* *Pay attention to keep the 2mm space from the bottom of the cable duct, so that the seal will not go over the internal circuit.*

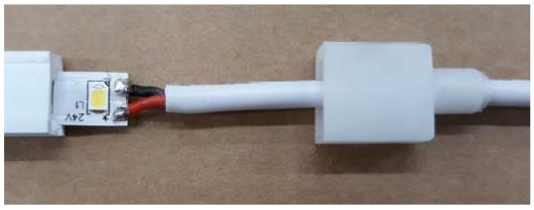
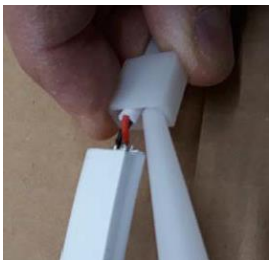

Fase 4: per sigillare il tappo di chiusura, predisporre il tappo terminale in prossimità della guaina.	***Step 4**: to seal the other side of the flex keep the end cap from the kit.*
Una volta predisposto il sigillante all'interno del tappo, si può inserire la guaina al suo interno fino a far aderire la guaina stessa a circa 2mm dal fondo del tappo stesso, in modo tale che il sigillante aderirà alle due parti senza invadere il circuito led posto all'interno della guaina.	*Put the seal inside the end cap and insert the flex keeping a space of 2mm from the bottom of the same, so that the seal will not go over the internal circuit.*

N.B. - Si raccomanda di eseguire le suddette lavorazioni in ambiente idoneo, privo o quasi di polvere, su superfici che non consentano di sporcare la guaina bianca in fase di posa del sigillante.	*Caution: these operations have to be realized in a suitable ambient, without any kind of dust, on clean surfaces for a good final result.*

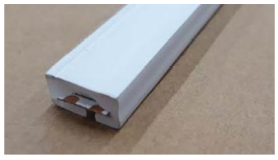

Istruzioni per il taglio di: **FL03 - FL04**	*Instruction for cutting code: **FL03 – FL04***
Fase 1: Individuare le linee di taglio prestampate internamente sulla parte posteriore del tubo in silicone e visibili in trasparenza.	***Step 1:** view the cut points on the back part of the flex*
Fase 2: Incidere il rivestimento in silicone con un taglierino stando attenti a non danneggiare il PCB all'interno	***Step 2**: engrave the silicone on the four sides with a cutter, pay attention not to damage the PCB inside.*
Fase 3: Tagliare con le forbici il circuito interno	***Step 3**: cut the internal circuit with the scissors*
Fase 4: Predisporre il nuovo cavo di alimentazione in dotazione e procedere come indicato nei punti 2, 3, 4 a pagina 2	***Step 4**: prepare the wires as per Phase 2 and 3 (page 2)*
Fase 5: Coprire con tappo terminale come descritto nella fase 4 pagina 2	***Step 5**: Cover with end Cap as per Phase 4 (page 2)*
Fase 6: utilizzare gli accessori in dotazione per ripristinare il grado di protezione IP66 del prodotto. Come indicato nella fase 3 e 4 della pagina 2.	***Step 6**: use the supplied accessories to restore the IP protection level of the product. As per Phase 2 and 4 (page 2).*

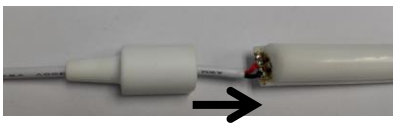
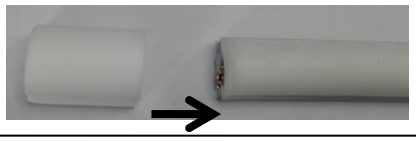

Accessori disponibili nella confezione:	***Available accessories in the package:***
Spezzone di cavo 300mm 2x0.35mm²	*300mm cable 2x0.35mm²*
Tappo con foro per passacavo	*Cable duct cap*
Tappo di chiusura	*Closure end cap*
10 viti	*10 screws*
10 clip fissaggio	*10 fixing clips*

Accessori disponibili su richiesta:	***Available accessories on demand:***
Profilo alluminio 1m	*Aluminium profile 1m*
Kit clip (2 pezzi)	*Clips kit*
Kit tappi (1 pezzo con foro + 1pezzo di chiusura + cavo 30cm)	*End caps kit (1pc cable duct cap + 1pc closure end cap + 30cm cable)*

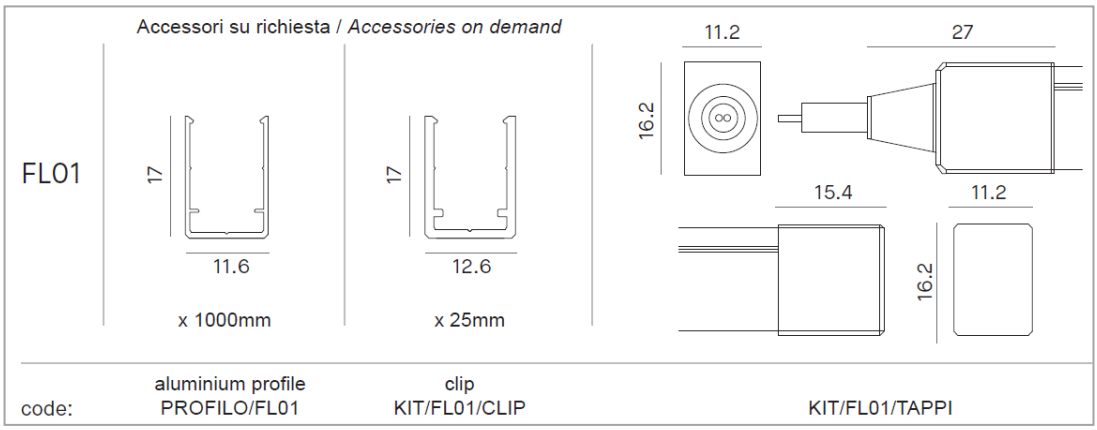

Accessori su richiesta / *Accessories on demand*

FL02

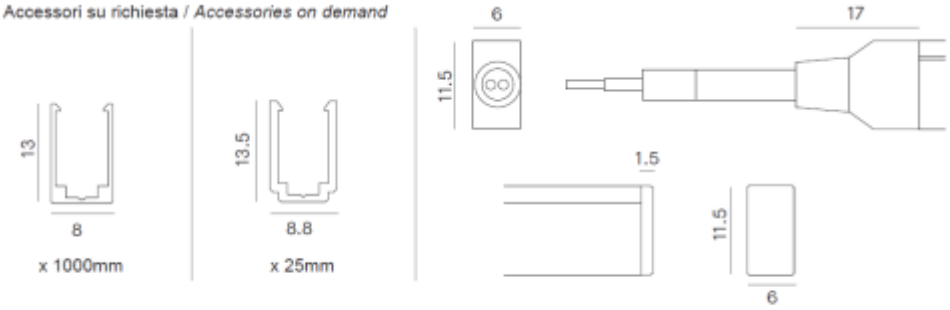

code:	aluminium profile	clip	
	PROFILO/FL02	KIT/FL02/CLIP	KIT/FL02/TAPPI

Accessori su richiesta / *Accessories on demand*

FL03

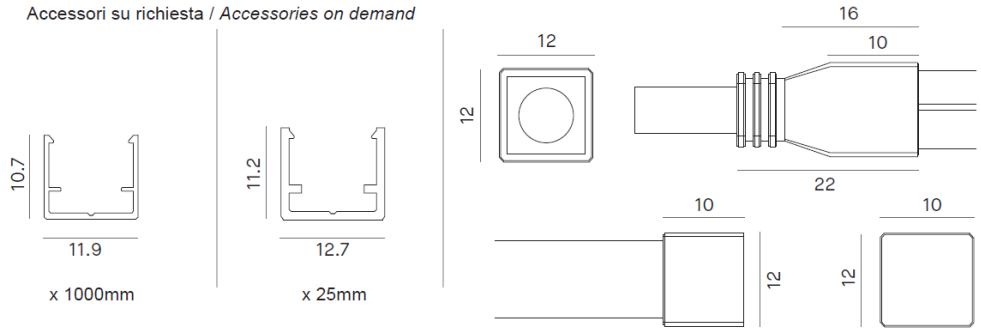

code:	aluminium profile	clip	
	PROFILO/FL03	KIT/FL03/CLIP	KIT/FL03/TAPPI

Accessori su richiesta / *Accessories on demand*

FL04

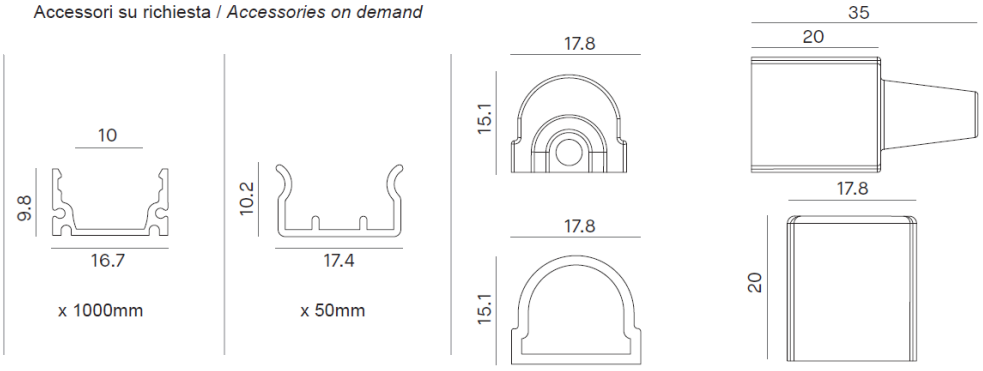

code:	aluminium profile	clip	
	PROFILO/FL04	KIT/FL04/CLIP	KIT/FL04/TAPPI

Accessori su richiesta / *Accessories on demand*

FL05
FL05/RGB

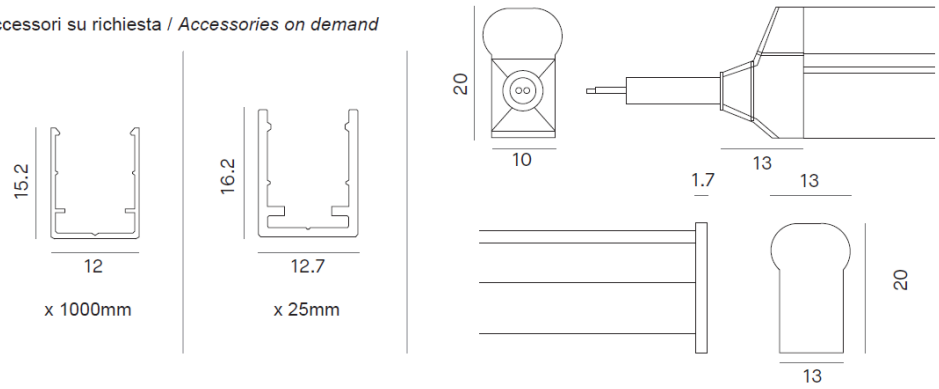

code:	aluminium profile	clip	
	PROFILO/FL05	KIT/FL05/CLIP	KIT/FL05/TAPPI

FL01- FL02-FL05-FL05/RGB

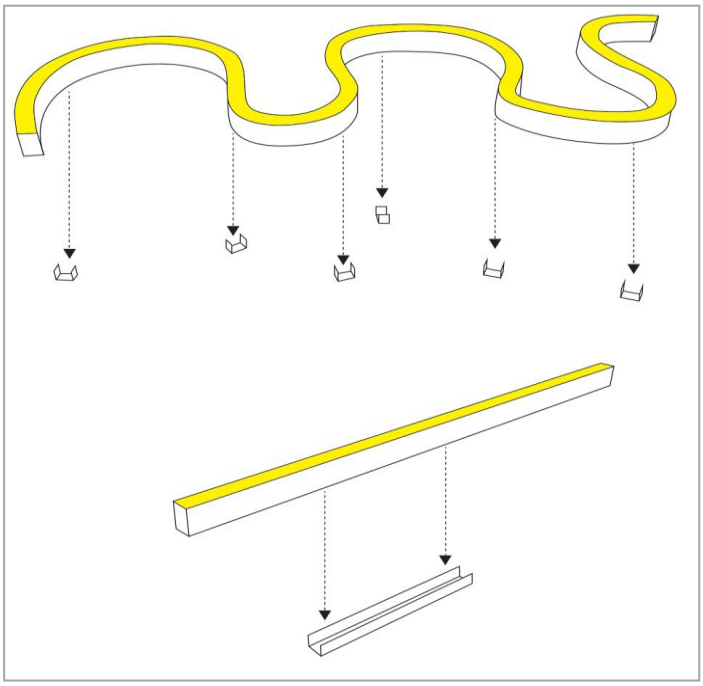

FL03- FL04

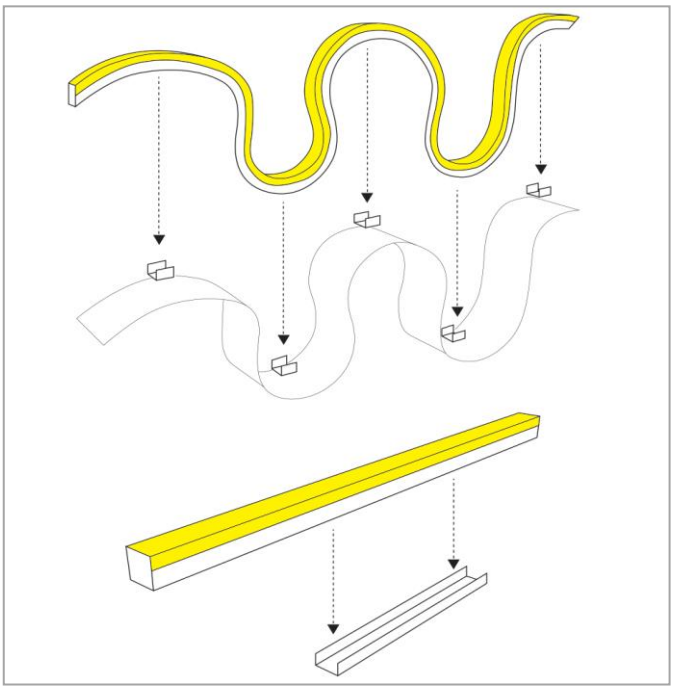

Spezzone di cavo 300mm in dotazione su tutti i modelli
300mm cable included for each models
2x0.35mm²

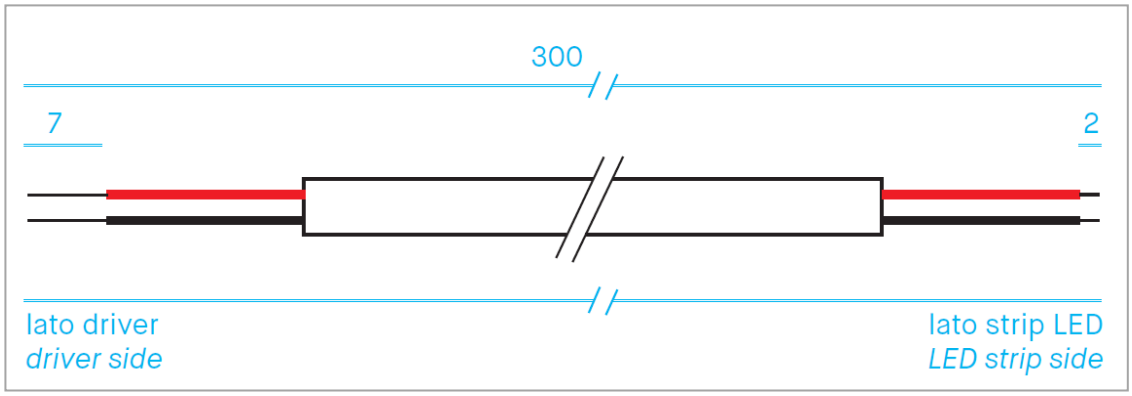

SCHEMI DI CABLAGGIO / *WIRING DIAGRAMS*

Collegamento in parallelo / *diagram for parallel connection*

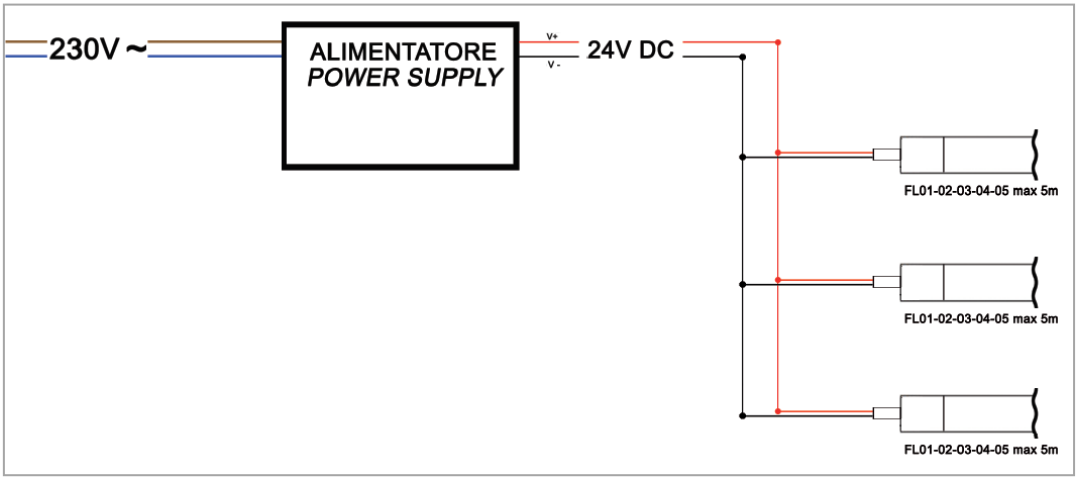

ALIMENTATORI
24Vdc SELV
POWER SUPPLY
24Vdc SELV

5788	25W	IP67
5789	40W	IP67
5782	60W	IP67
5674	70W	IP20
5673	70W	IP67
5678	75W	IP20
5783	75W	IP67
5784	100W	IP67
5677	120W	IP20
5796	180W	IP20
5672	150W	IP67
5671	150W	IP20

DA ORDINARE SEPARATAMENTE/
TO BE ORDERED SEPARATELY

Collegamento con 5802/T 100W / *diagram with driver 5802/T 100W*

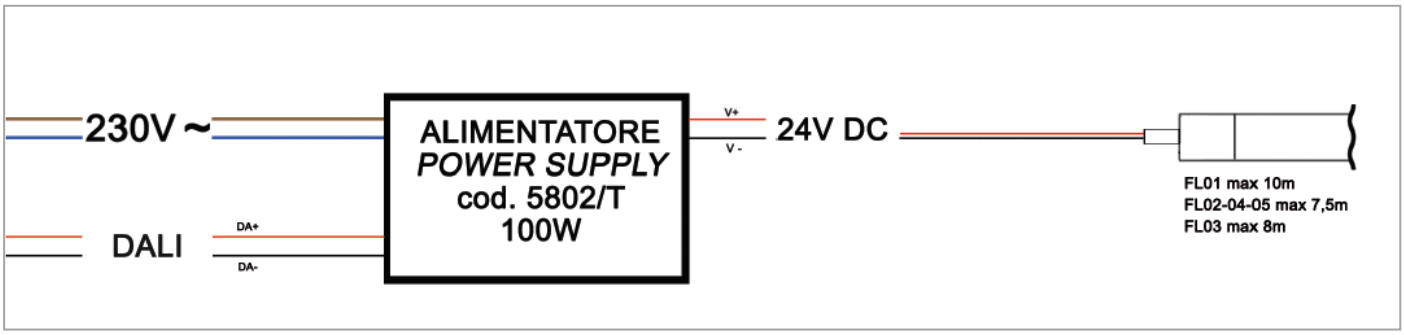

Collegamento DIMMER / *diagram with DIMMER*

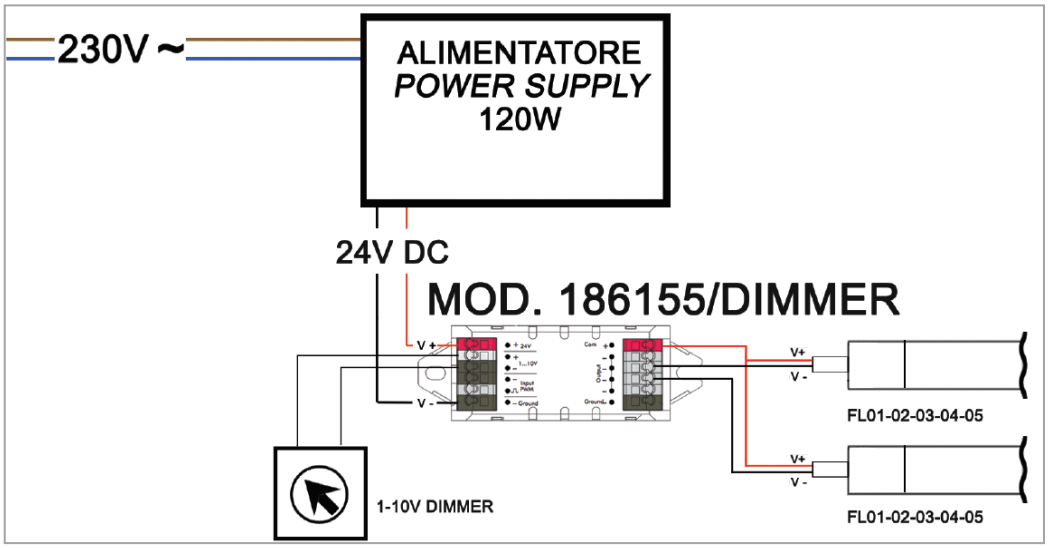

Collegamento RGB / *diagram for RGB*

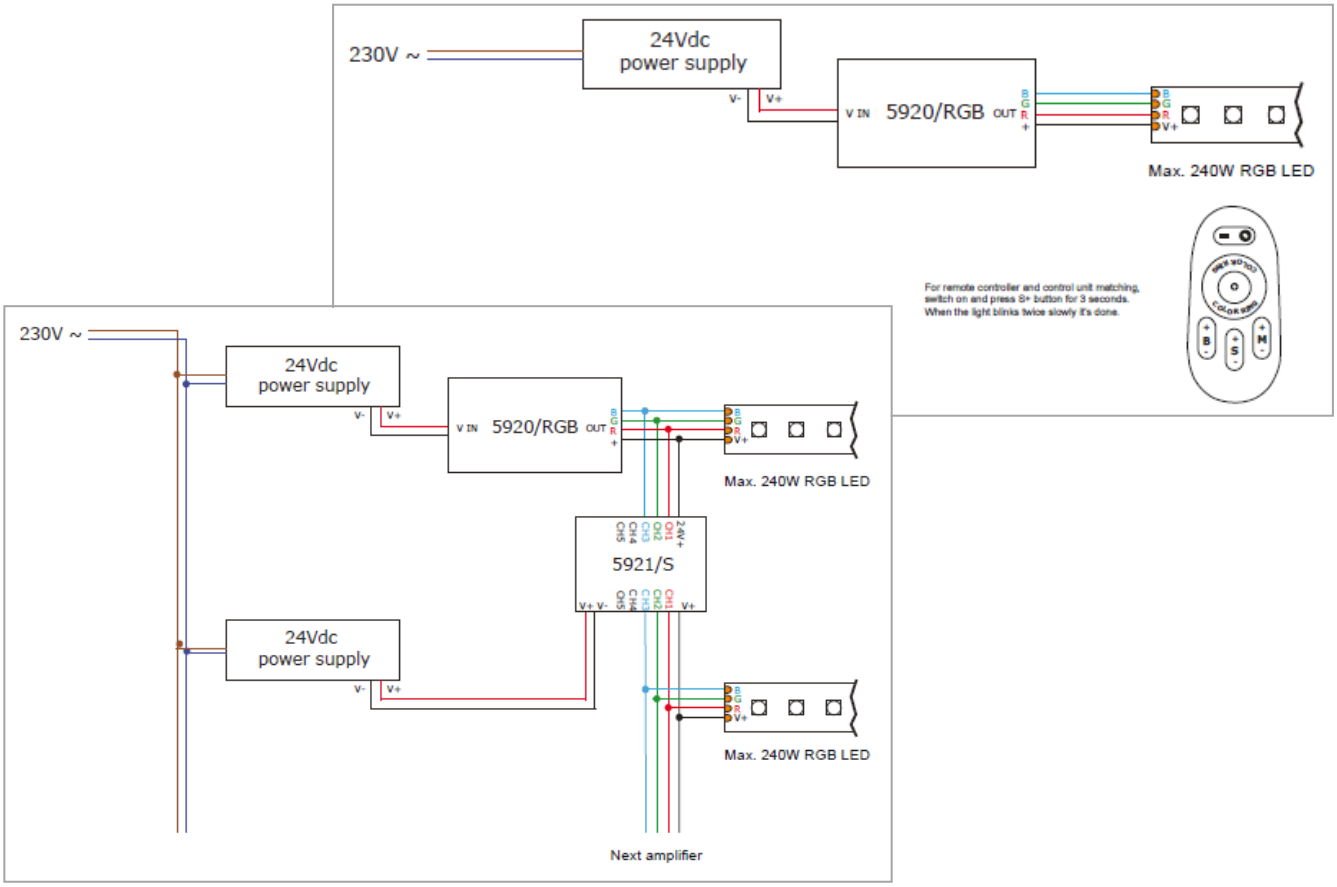

Collegamento DALI / *diagram for DALI*

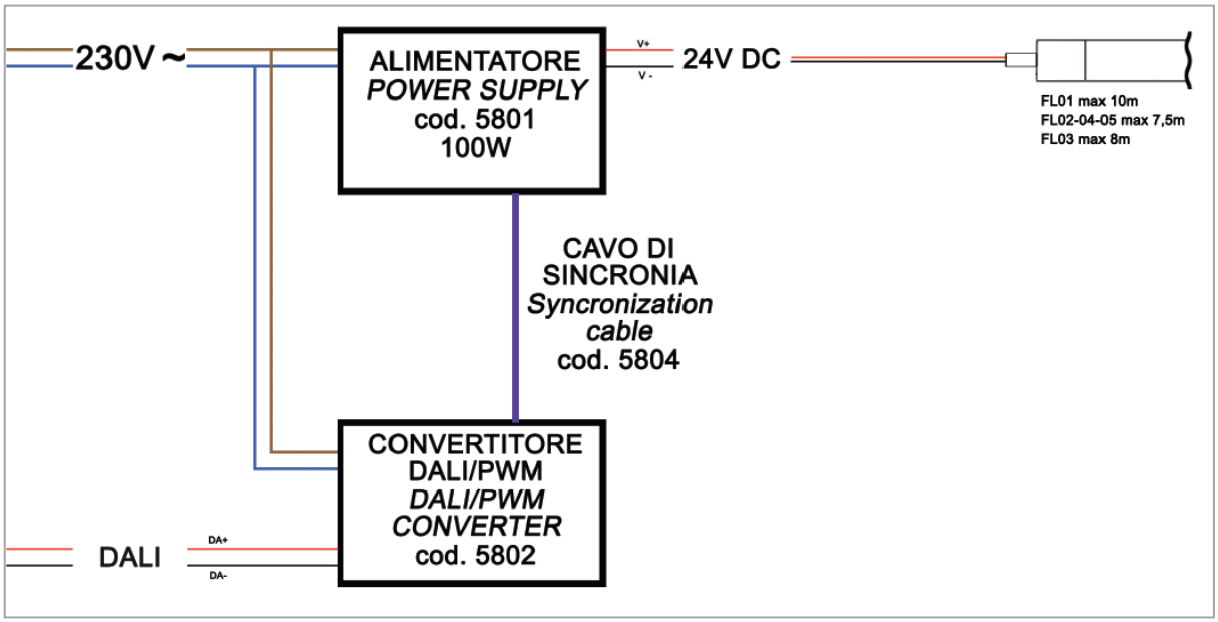

Non accendere la striscia prima di averla srotolata.	*Do not lit the strips before taking them out of the reel*
Utilizzare adesivi non acidi, non alchinilici, per fissare il prodotto.	*Use non-acidic, non-alkaline adhesive to fix this product.*
Per la pulizia del prodotto utilizzare esclusivamente acqua	*Use only water to clean the product*
MORSETTIERA NON INCLUSA, L'INSTALLAZIONE POTREBBE RICHIEDERE L'AIUTO DI PERSONALE QUALIFICATO; MORSETTIERE CONFORME A EN 60998-2-1 O EN 60998-2-2. LA MORSETTIERA DEVE ESSERE INSTALLATA IN UNA SCATOLA, GARANTENDO LA CLASSIFICAZIONE IP SECONDO LE NORME DI CABLAGGIO.	*TERMINAL BLOCK NOT INCLUDED, INSTALLATION MAY REQUIRE ADVICE OF QUALIFIED STAFF; TERMINAL BLOCK CONFORM TO EN 60998-2-1 0R EN 60998-2-2.* *THE TERMINAL BLOCK SHALL BE INSTALLADE IN A BOX ASSURING IP CLASSIFICATION ACCORDING TO WIRING RULES.*

AVVERTENZE GENERALI - *GENERAL WARNINGS*

I TEMPI E I METODI NECESSARI PER LA MANUTENZIONE DIPENDONO DAL LUOGO E SITUAZIONE DI MONTAGGIO E DALLE CONDIZIONI AMBIENTALI.	*TIMES AND METHODS NECESSARY FOR MAINTENANCE DEPENDS ON PLACE, ENVIRONMENTAL AND MOUNTING CONDITIONS.*
VERIFICARE L'INTEGRITA' DEI CAVI, DEI PRESSACAVI E DELLE CONNESSIONI. IN CASO FOSSERO DANNEGGIATI SONO DA SOSTITUIRE CON RICAMBI CONFORMI ALL' ORIGINALE.	*CHECK CABLES, CABLE GLAND AND CONNECTIONS WHOLENESS. IF THEY ARE DAMAGED, THEY MUST BE REPLACED IN COMPLIANCE WITH THE ORIGINAL.*
IL PRODOTTO E' IN CLASSE III. NECESSITA IL COLLEGAMENTO ALL'ALIMENTATORE 24Vdc	***THE PRODUCT IS IN INSULATION CLASS III, NEED THE CONNECTION TO POWER SUPPLY 24Vdc***
PRODOTTI CHIMICI O ACIDI, UTILIZZATI IN FASE DI PULIZIA, POSSONO DANNEGGIARE LA SUPERICIE E PROVOCARE LA CORROSIONE ANTICIPATA DEGLI APPARECCHI.	***CHEMICAL PRODUCTS OR ACIDS, USED FOR CLEANING, CAN DAMAGE THE SURFACE OF THE FITTING, CAUSING THEIR CORROSION.***
USO DEGLI ALIMENTATORI Ogni codice prodotto ha indicato, sia nel catalogo generale sia nella scheda tecnica relativa, quali sono gli alimentatori prescritti dal fabbricante per il corretto funzionamento. L'utilizzo improprio di alimentatori non corrispondenti a quanto prescritto può essere causa di malfunzionamento dell'apparecchio. Ciò esula dalla copertura di garanzia del prodotto, violando le condizioni di garanzia. La Nobile Italia S.p.A. sarà sollevata da tutti i danni causati dall'imperizia dell'installatore.	***USE OF POWER SUPPLIES*** *Each product code has marked, both in the general catalogue and in related data sheet, which are the power supplies suggested by the manufacturer for the correct functioning of the fitting. The use of different power supplies than suggested ones can cause malfunctioning of the products. In this case, as this use violates guarantee conditions, the guarantee will be not valid. Nobile Italia S.p.A. will not be responsible for damages caused by incorrect installation.*
MANOMISSIONE E MALFUNZIONAMENTO DEGLI APPARECCHI Nel caso di manomissione degli apparecchi viene a decadere automaticamente la garanzia di prodotto. Nel caso di malfunzionamento degli apparecchi segnalare la non conformità al nostro Ufficio Assistenza Tecnica Clienti, il quale provvederà alla verifica tecnica di com'è stata eseguita l'installazione, verificato che il tutto è stato eseguito a regola d'arte, sarà emessa autorizzazione al reso, il prodotto mal funzionante sarà immediatamente sostituito senza addebito di costi. **IL PRODOTTO NON DEVE ESSERE MANOMESSO.**	***DAMAGING AND MALFUNCTIONING OF FITTINGS*** *In case of damaging of fittings, product guarantee decays automatically. In case of malfunctioning of the fittings, inform our Technical Customer Care Office of the non conformity. Our staff will carry out a technical check about correct installation phases, then if everything has been done correctly, the will issue an authorization for returned items and non working product will be immediately replaced without any charge.* ***DO NOT DAMAGE THE FITTING***

DIRETTIVA 2012/19/EU (Rifiuti di Apparecchiature Elettriche ed Elettroniche – RAEE) Il prodotto a fine vita deve essere smaltito e riciclato in appositi centri di raccolta, non può essere smaltito come rifiuto domestico. Dettagli sui centri di raccolta disponibili c/o ufficio governativo locale e c/o il rivenditore del prodotto.	***DIRECTIVE 2012/19/UE (Waste Electrical and Electronic Equipment - WEEE)*** *The product at the end of life must be disposed of and recycled in a designated collection point, cannot be treated as household waste. Details on the collection points available c/c local government office or the product retailer.*

Questo apparecchio è stato costruito secondo gli standard europei EN 60598-1 ultima edizione. Nobile Italia S.p.A. Viale Alexandre Gustave Eiffel, 100 Commercity Isola P 21-24 - 00148 Roma Italy - tel. +39-06-65002524 garantisce la qualità del proprio apparecchio.	*This fixture has been manufactured according to European standards EN 60598-1 last edition. Nobile Italia S.p.A. Viale Alexandre Gustave Eiffel, 100 Commercity Isola P 21-24 - 00148 Roma Italy tel. +39-06-65002524 guarantees the quality of its equipment.*
E' vietata la riproduzione anche parziale delle illustrazioni contenutevi. La società si riserva il diritto di modificare senza preavviso le caratteristiche tecniche e estetiche dei prodotti illustrati nell'ottica di migliorare costantemente le prestazioni e la qualità.	*No pictures contained in this manual may be reproduced, even partially. The company reserves the right to change the technical and aesthetic characteristics of the products shown in order to constantly improve quality and performance.*