NOBILE
Italia

SWITCH - R59S

PROIETTORE

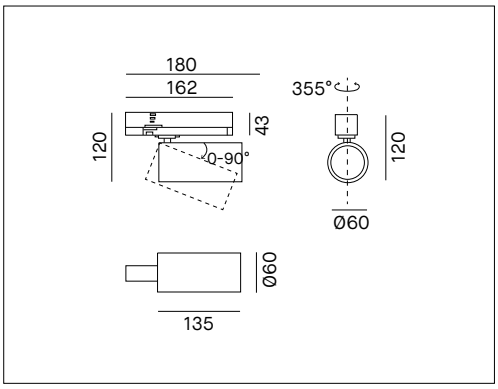

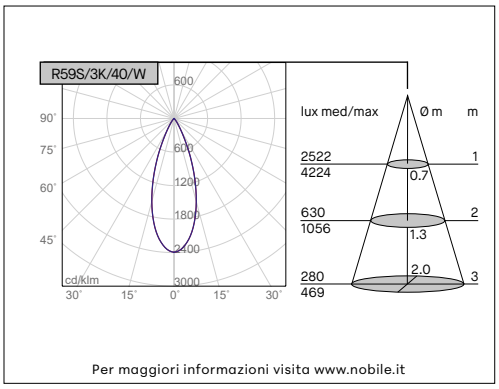

Per maggiori informazioni visita www.nobile.it

IP20 | CE | ERP COMPLIANCE

VOCI DI CAPITOLATO

Proiettore LED orientabile con adattatore per binario trifase. Adattatore multi-corrente con possibilità di cambiare potenza e flusso luminoso secondo settaggi definiti. Flusso efficiente e luminanza controllata. Alto comfort visivo CRI>90. Rotazione 355°, inclinazione 90°. IP20. Corpo verniciato a polvere, 2 colori disponibili. Lenti in PMMA alta efficienza per 3 fasci di luce. Disponibili come accessori: griglia antiabbagliamento a nido d'ape, alette direzionali e cono a 45°. Disponibile versione dimmerabile DALI. Disponibili opzioni wireless e PIR (iOS e Android).

Montaggio	Tipo di prodotto	**Proiettore per binario trifase**					
	Tipo di installazione	**Su binario eurostandard**					
Dimensione	Diametro corpo	**60mm**					
	Altezza corpo	**135mm**					
	Adattatore	**162mm**					
	Lunghezza totale	**180mm**					
Lamp	LED	**Samsung COB D-Gen.3**					
	System/W	**21W**					
	Flusso luminoso nominale	**R59S/3K/25/_**	2250lm	**R59S/3K/40/_**	2250lm	**R59S/3K/60/_**	2250lm
		R59S/4K/25/_	2300lm	**R59S/4K/40/_**	2300lm	**R59S/4K/60/_**	2300lm
	Flusso luminoso reale	**R59S/3K/25/_**	1358lm	**R59S/3K/40/_**	1765lm	**R59S/3K/60/_**	1134lm
		R59S/4K/25/_	1388lm	**R59S/4K/40/_**	1804lm	**R59S/4K/60/_**	1159lm
	Temperatura di colore CCT	**3000K, 4000K**					
	Indice di resa cromatica CRI	**>90**					
	LED Lifetime	**50.000 h L80B10 (Ta25°)**					
	MacAdam	**3**					
	Rischio fotobiologico	**RG0**					
	UGR	**25° e 40° <19, 60° <22**					
Luce	Orientabilità	**355° rotazione / 90° inclinazione**					
	Distribuzione della luce	**Diretta**					
	Fascio di luce	**25°, 40°, 60°**					
Materiale	Corpo	**Pressofusione di alluminio**					
	Colore	**B = nero, W= bianco**					
	Riflettore	**PMMA alta efficienza**					
Dati elettrici	Alimentatore	**ON-OFF 220-240V 50-60Hz incluso, 500mA**					
	Corrente LED	**Con driver dip-switch**					
		250mA	**11W**	**3000K**	**1150lm**	**4000K**	**1250lm**
		350mA	**15W**	**3000K**	**1600lm**	**4000K**	**1650lm**
		450mA	**18.5W**	**3000K**	**2000lm**	**4000K**	**2100lm**
		500mA	**21W**	**3000K**	**2250lm**	**4000K**	**2300lm**
	Controllo Wireless	**CASAMBI, BLL**					
	Sistemi operativi	**Android, iOS**					
	PIR	**integrato con versione /10P**					
Garanzia	Garanzia	**Versione ON-OFF 3 anni; versione SMART 5 anni**					
Norme	Conformità alle norme	**EN60598-1, EN60598-2-1, EN62471, IEC/TR 62778, EN61000-3-3, EN61000-3-2, EN61547, EN55015**					

CONFIGURAZIONE CODICE

R59S	/	*	*	/	*	*	/	*	/	*	*	*
		1			**2**			**3**		**4**		

1	Temperatura di colore	**3K** = 3000K; **4K** = 4000K.
2	Fascio di luce	**25** = 25°; **40** = 40°; **60** = 60°
3	Colore	**B** = nero; **W** = bianco.
4	Alimentatore *	**standard** = On-Off; **1** = On-Off Made in Italy; **3** = DALI Made in Italy; **10** = BLUETOOTH BLL Made in Italy; **10P** = BLUETOOTH BLL+PIR Made in Italy; **11** = BLUETOOTH CASAMBI Made in Italy.

* senza estensione include On-Off standard driver

Nobile Italia S.p.A.
Viale Alexandre Gustave Eiffel, 100 Commercity Isola P.21-24 - 00148 Roma, Italia - Tel. +39 06 65002524 - info@nobile.it
Export Sales Department: Via Lavoratori Autobianchi, 1 20832 Desio (MB), Italia - Tel. +39 0362 1790030 - export.dpt@nobile.it

SWITCH - R59S

ACCESSORI DISPONIBILI SU RICHIESTA

HONEYCOMB/R59S

Griglia antiabbagliamento a nido d'ape per R59S per riduzione del 30% del flusso e del fattore abbagliamento

LENS/R59S/__

Lente intercambiabile in PMMA.
Aperture 25° - 40° - 60°. Idonee per R59S